KCF-06-1500

0767746

Conectores tipo MC4 para aplicaciones fotovoltaicas

EC002928
EG000055

El conector tipo MC4 es una **manera sencilla y fiable de conectar dos cables solares**. La conexión es sencilla y se puede hacer la desconexión también fácilmente. Los cables solares que se pueden utilizar con los conectores KCF-06-1500V deben tener una **sección máxima de 6 mm²**. Para montaje en panel se suministrara con la correspondiente tuerca de ajuste.

PRINCIPALES CARACTERÍSTICAS

- ✓ Conexión de conductores rápida fiable y sencilla in situ gracias a la innovadora tecnología de conexión rápida *snap-in*
- ✓ Rango de temperatura desde -40 ° C hasta +90 °C
- ✓ Clase de inflamabilidad UL94-V0
- ✓ Protección UV
- ✓ Grado de protección IP67
- ✓ Rigidez dieléctrica: 8kV
- ✓ Resistencia de contacto:<0,5mΩ
- ✓ Aislamiento de clase II
- ✓ Material aislante PC EXL 9330 y cobre con recubrimiento de estaño
- ✓ Dispone de **clip de seguridad para el bloqueo de la unión enchufable PV,** de manera que únicamente puede separarse con herramientas específicas

IEC 60068-2-11
IEC 62852:2014
EN 62852:2015

ESPECIFICACIONES TÉCNICAS

Artículo	Tipo conector	Embalaje	In	Imax	Tensión	Sección	Grado de protección
KCF-06-1500-M	Macho	5 uds	30 A	40 A	1500 Vdc	2,5-4-6 mm²	IP67
KCF-06-1500-F	Hembra		30 A	40 A	1500 Vdc	2,5-4-6 mm²	IP67

DIMENSIONAL SCHEME (mm)

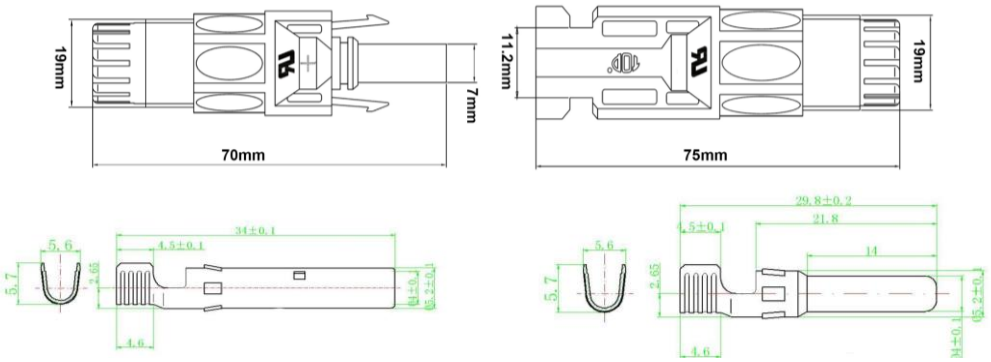

info@grupotemper.com
tec@grupotemper.com
www.grupotemper.com

Temper Energy International, S.L.
Polígono Industrial, Nave 18, E-33199 Granda
Siero, Asturias, Spain
T: +34 985 793 204 / F: +34 985 986 341